# DRIVE ADDIZIONALE - ISTRUZIONI

**AVVERTENZA - ALL'INTERNO DEL SUPPORTO DEL MONITOR SONO PRESENTI TENSIONI PERICOLOSE. LA SOSTITUZIONE DI PARTI/COMPONENTI DEL SUPPORTO DEL MONITOR DEVE ESSERE ESEGUITA ESCLUSIVAMENTE DA PERSONALE SPECIALIZZATO.**

**IMPORTANTE - IL SUPPORTO DEL MONITOR DEVE ESSERE FORNITO DI MESSA A TERRA.**

Queste istruzioni saranno soggette a modifiche periodiche e la Olivetti Prodest non si assume alcuna responsabilita' per quanto riguarda errori o omissioni. Inoltre la Olivetti Prodest non potra' essere ritenuta responsabile per qualsiasi perdita o danno derivato dall'uso delle presenti istruzioni.

La scatola del drive addizionale deve contenere quanto segue:-

1. 4 x piedini di supporto per il drive
2. 1 x cavo dati per drive doppio
3. 1 x disc drive DS da 3,5"
4. 4 x viti M3 a testa troncoconica
5. 8 x rondelle M3 antivibrazioni
6. 1 x scheda di garanzia 12 mesi
7. 1 x istruzioni di montaggio

Apertura del supporto del monitor

Portare l'interruttore di alimentazione su 'OFF' (O) e staccare il cavo di alimentazione dalla presa a mano e quindi dal supporto del monitor. Scollegare il cavo da +5 Volt dall'unita' Tastiera/Processore. Scollegare anche il cavo dei dati del drive dall'unita' Tastiera/Processore.

**NON APRIRE IL SUPPORTO DEL MONITOR QUANDO IL CAVO DI ALIMENTAZIONE E' COLLEGATO. ANCHE QUANDO L'INTERRUTTORE DI ALIMENTAZIONE E' IN POSIZIONE O ('OFF') SONO PRESENTI TENSIONI PERICOLOSE.**

Facendo riferimento alla figura 1 riportata qui sotto, appoggiare il supporto del monitor su una superficie piana, con la parte frontale dell'unita' rivolta verso di voi. Con i pollici al di sotto dell'unita' e la punta delle dita appoggiate sulla parte superiore tirare il pannello frontale in plastica verso di voi e contemporaneamente verso il basso in modo che si stacchi dall'unita'. Dopo aver rimosso il pannello frontale, voltare l'unita' e staccare allo stesso modo il pannello posteriore. A questo punto sara' possibile smontare anche i pannelli laterali seguendo la stessa procedura.

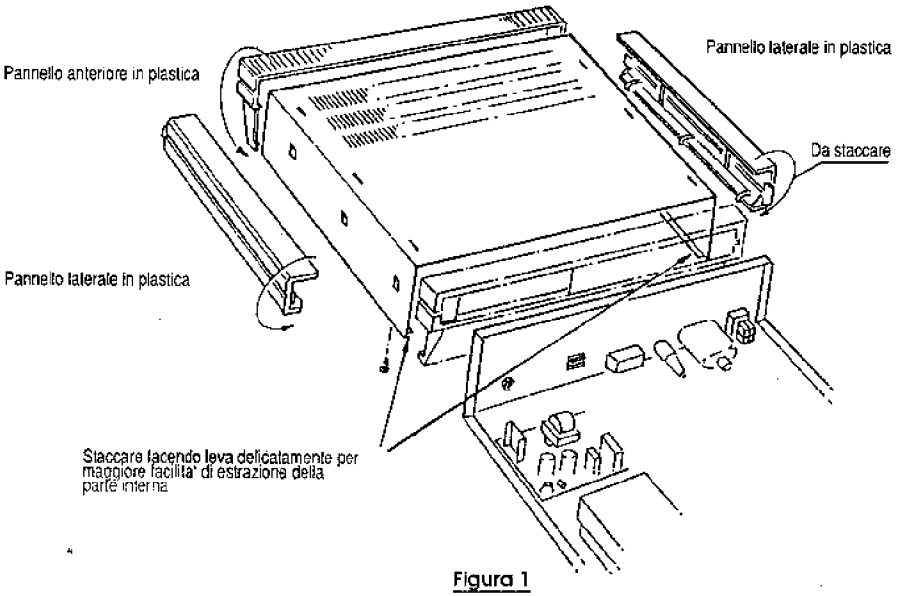


Figura 1

Dopo aver rimosso i pannelli frontale e laterali come descritto in precedenza, capovolgere l'unita' e svitare le viti piu' esterne situate al di sotto della carrozzeria (a seconda del modello le viti possono essere quattro o sei). Riporre le viti e le rondelle in un luogo sicuro fino a quando non viene chiesto di riutilizzarle. Capovolgere il supporto del monitor in modo che il lato destro sia rivolto verso l'alto e la parte frontale dell'unita' sia rivolta verso di voi. Spingere all'indietro la parte superiore ed estrarre l'unita' principale, facendo attenzione a non danneggiare il cavo dei dati del drive od il cavo di alimentazione da +5V.

**NOTA** - Potrebbe rendersi necessario spingere di lato i pannelli laterali della parte superiore per estrarre con maggiore facilita' l'unita' centrale.

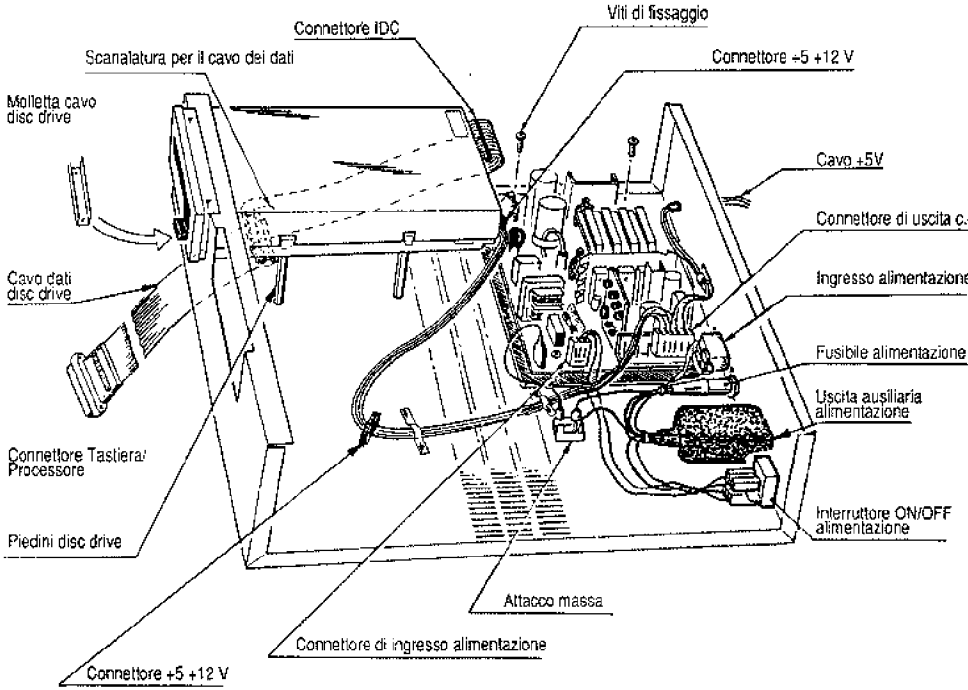


**Figura 2**

Prima di installare il secondo drive, per eseguire il collegamento al secondo drive, occorre rimuovere il cavo dati del disc drive e sostituirlo con un cavo doppio.

Voltare delicatamente su un lato l'unita', allentare le viti che fissano il morsetto del cavo e rimuoverlo. Scollegare il connettore IDC dal drive e stendere il cavo in modo che rimanga piatto. Tirare con cura il cavo dal di sotto dell'unita' e far passare il connettore IDC attraverso la fessura nella base dell'unita', liberando il cavo.

Installare il cavo dei dati del drive lungo lo stesso percorso del cavo del drive singolo appena rimosso. Dopo aver inserito il nuovo cavo dei dati ed averlo fatto passare nella scanalatura alla base dell'unita', questo dovra' essere attorcigliato in modo da orientare correttamente i connettori IDC per il collegamento al disc drive (vedere figura 3 qui sotto).

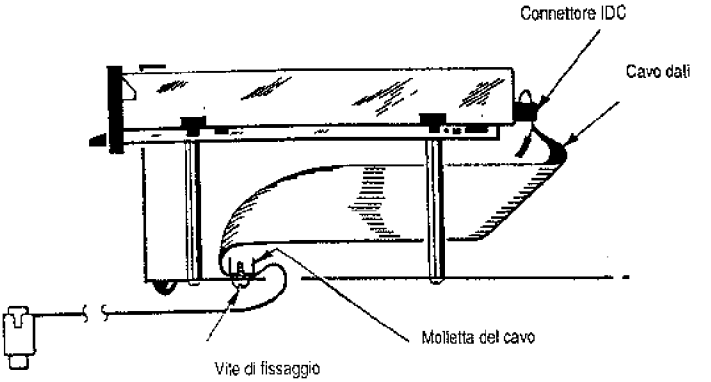


Figura 3

**NOTA** - Assicurarsi di aver riposizionato correttamente la molletta sul cavo dati come mostrato in figura, in modo da evitare che il cavo rimanga libero al di sotto del drive (inserire le viti nella molletta dal di sotto dell'unita').

Per mantenere la posizione corretta del cavo dati, collegare il connettore IDC al Drive 0 (il disc drive esistente). Notare che il connettore IDC e' polarizzato e puo' essere collegato al drive in un solo modo. Per questo motivo, assicurarsi di averlo orientato correttamente e non forzare l'entrata nel connettore.

Prima dell'installazione, il nuovo disc drive deve essere configurato come "Drive 1" in modo che possa essere riconosciuto dal computer. Per eseguire questa operazione posizionare l'interruttore situato sul lato del drive come mostrato nella figura 4 riportata qui sotto. Se il tipo di drive da utilizzare e' diverso da quello descritto in queste istruzioni (SONY F6 3W), fare riferimento alle istruzioni di installazione del drive nel manuale informativo presso il rivenditore Olivetti Prodest.

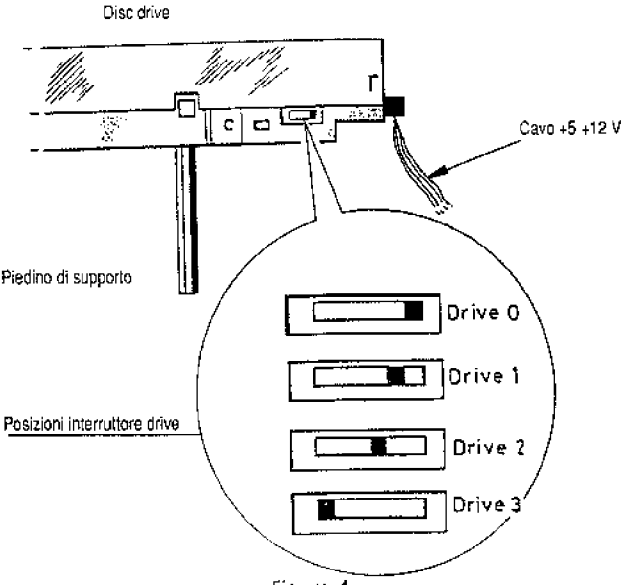


Figura 4

Montare sul nuovo disc drive i piedini di supporto e le rondelle fornite nella scatola del drive stesso facendo attenzione a non stringere troppo le viti. Installare il secondo drive assicurandosi che il cavo di alimentazione non rimanga bloccato dietro uno dei piedini di supporto. Tenendo fermo il drive e la carrozzeria, voltare l'unita' su un lato ed allineare i fori della carrozzeria con i filetti dei piedini di supporto. Inserire nei piedini le viti con le rondelle antivibrazioni e stringerle. Riportare l'unita' alla posizione originale e collegare il cavo di alimentazione ed il cavo dati al drive 1 (il drive appena installato nell'unita').

Rimontare l'unita' ripercorrendo a ritroso le istruzioni di smontaggio fornite in precedenza. **NOTA** - In fase di rimontaggio della parte superiore della carrozzeria, assicurarsi che le fessure di ventilazione si trovino sul retro dell'unita'.

A questo punto, dopo aver eseguito tutte le operazioni descritte, sarebbe consigliabile eseguire un test funzionale del nuovo drive. Ad esempio, si potrebbe provare a formattare un disco oppure verificare che il drive esegua senza errori le operazioni di lettura e scrittura.

**NOTA** - Per consigli contattare il rivenditore Olivetti Prodest in caso di problemi.